换向器型号说明 Commutator model description

VDT 60 - 2BK - 3 - P2 - T (14×30 50×3 4×4.5×70)

序列代号 | 规格 | 输出轴方式 | 减速比 | 精度等级 | 非标定制 | 电机输出安装尺寸

换向器外形尺寸图 Dimensions of the commutator

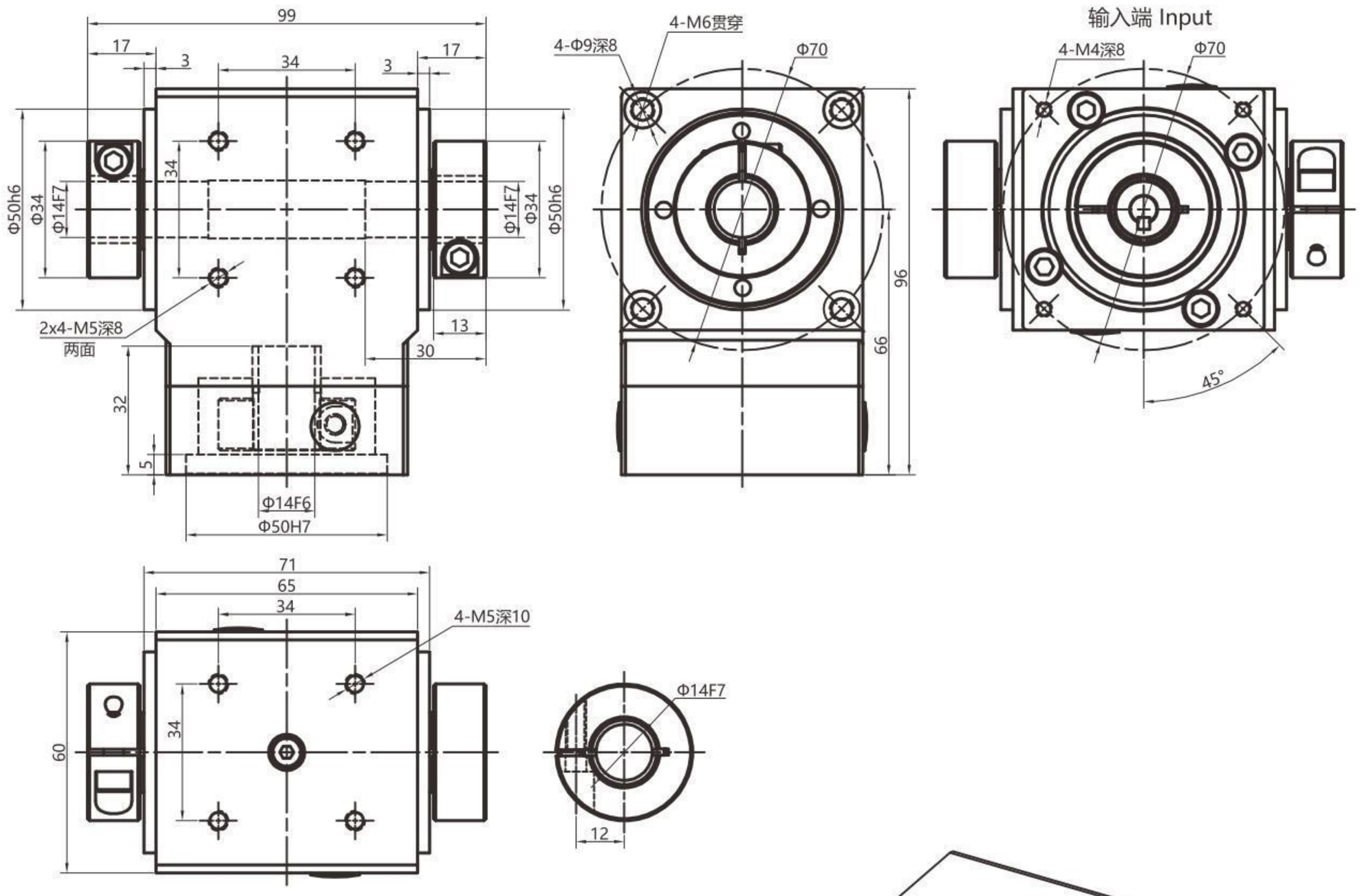

减速比 Reduction ratio

级数	单级			
减速比 Ratio *1	i 推荐	2	3	5
额定输出扭矩 TN Nominal torpue TN	Nm	25	23	15

换向器参数 Commutator parameters

内容	单位	单级
最大加速力矩 Maximum acceleratiom torque	Nm	1.6倍额定扭矩 1.6times rated torpue
故障停止扭矩 $_{2N}$ Max.output torque T $_{2N}$	Nm	2.0倍额定扭矩 2.0times rated torpue
回程侧隙 Backlash	P2 arcmin	≤8
额定输入转速 Rated input speed	rpm	3000
最大输入转速 Max. input speed	rpm	4500
满载效率 Maximum efficiency	%	96%
使用环境温度 Use of temperature	℃	-15° ~ +40°
工作温度 Working temperature	℃	-25° ~ +90°
寿命 Iifetime	h	20000
润滑方式 *3 Lubrication		长效润滑 Life lubrication
防护等级 Degree of protection	IP	IP65
噪音 Noise	dB	≤70
重量 Weight	kg	≈1.4

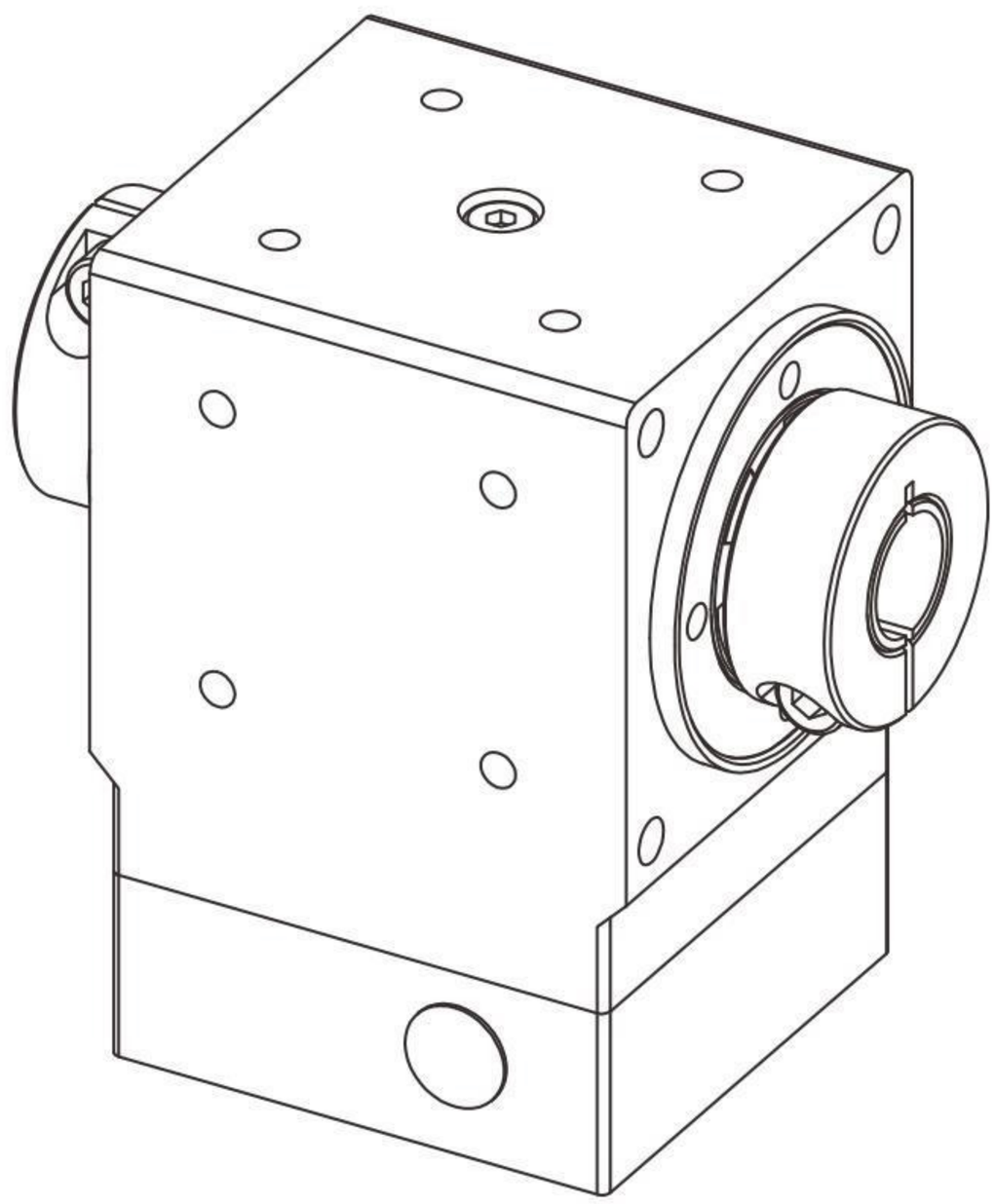

*1、减速比i=N_{in}/N_{out}(输入转速/输出转速)。
*2、可根据使用环境定制高/低温油脂。