# 中空旋转平台综合性能参数
Comprehensive performance parameters of hollow rotary platform





## 中空旋转平台型号说明 Model description of hollow rotary platform

**VG PT 85 - L1 - 15 - P0 - 42 - T (8×25 30×3 4×3.5×45)**

序列代号 | 输出法兰方形 | 规格 | 级数 | 减速比 | 精度等级 | 输入法兰规格 | 非标定制 | 电机输出安装尺寸

## 中空旋转平台外形尺寸图 Outline dimension drawing of hollow rotary platform

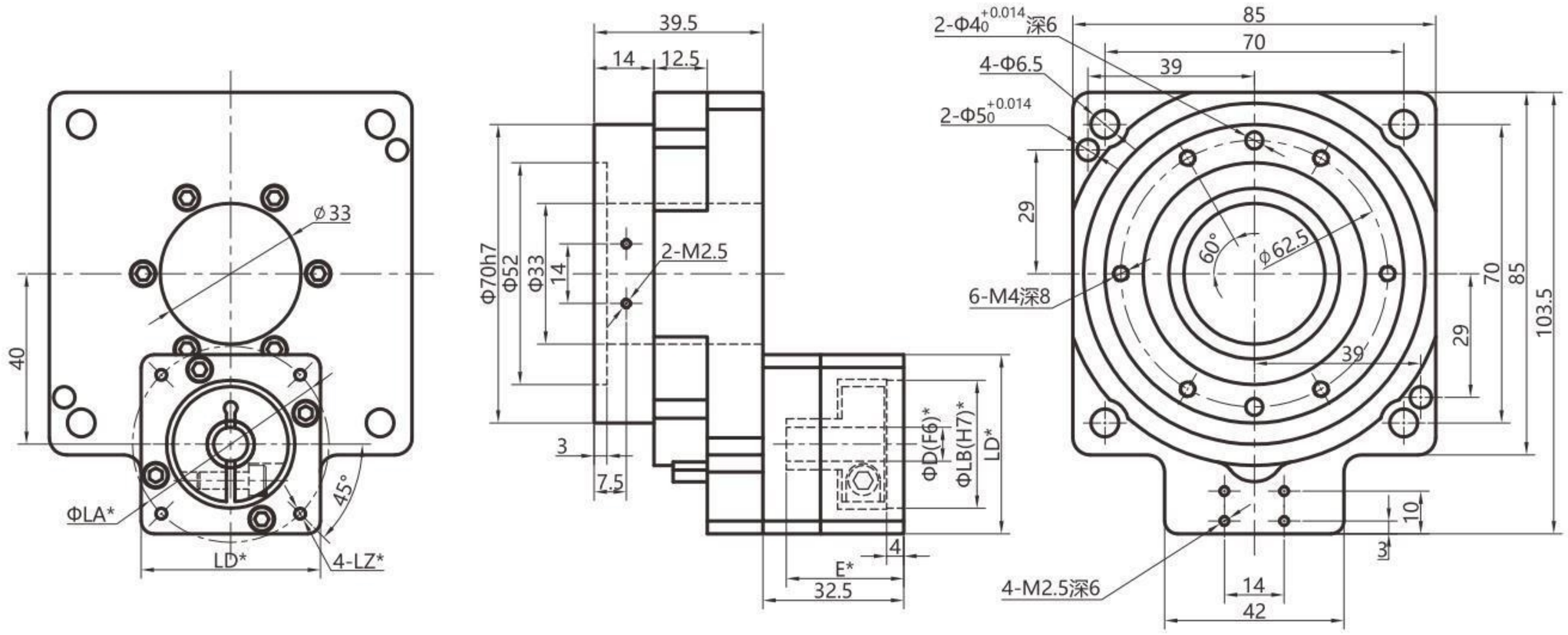


## 适配电机 Adapting motor

| 电机规格 | ΦD | E | LB | LZ | LA | LD |
|---|---|---|---|---|---|---|
| 100W伺服 | Φ8 | 27.5 | Φ30 | 4-M3 | Φ45 | 42*42 |
| | Φ8 | 27.5 | Φ30 | 4-M4 | Φ46 | 42*42 |
| 42步进 | Φ5 | 27.5 | Φ22 | 4-Φ3.5 | Φ43.8(31*31) | 42*42 |

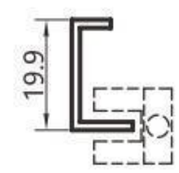


1、带*号的尺寸随安装的马达不同而存在差异。
2、85-42型号输入轴直径≤8mm,可选输入带键。

## 中空旋转平台参数 Hollow rotating platform parameters

| 内容 | 单位 | 数值 |
|---|---|---|
| 减速比 *1<br>Reduction ratio | i | 15 |
| 承载轴承类型<br>MIT Art | | 交叉滚子轴承 |
| 容许扭矩<br>Allowable torque | Nm | 7.5 |
| 容许惯性扭矩<br>Allowable inertia torque | Nm | 15 |
| 最大倾覆力矩<br>Max i male kippmoment | Nm | 369 |
| 最大容许径向力 *2<br>Max. radial force | N | 4800 |
| 最大容许轴向力<br>Max. axial force | N | 4800 |
| 回程侧隙<br>Backlash | P0<br>arcmin | ≤1(±0.5) |
| 额定输入转速<br>Rated input speed | rpm | 2000 |
| 最大输入转速<br>Max. input speed | rpm | 3000 |
| 满载效率<br>Maximum efficiency | % | 95% |
| 工作温度<br>Working temperature | ℃ | -25°~ +90° |
| 旋转平台端面跳动<br>Face runout of rotary platform | mm | ↗ 0.01 |
| 旋转平台径向跳动<br>Radial runout of rotary platform | mm | ↗ 0.01 |
| 设计承重<br>Design bearing | kg | 30 |
| 润滑方式 *3<br>Lubrication | | 长效润滑 Life lubrication |
| 防护等级<br>Degree of protection | IP | IP50 |
| 寿命 Iifetime | h | 20000 |
| 噪音 Noise | dB | ≤65 |
| 重量 Weight | kg | 1.0 |

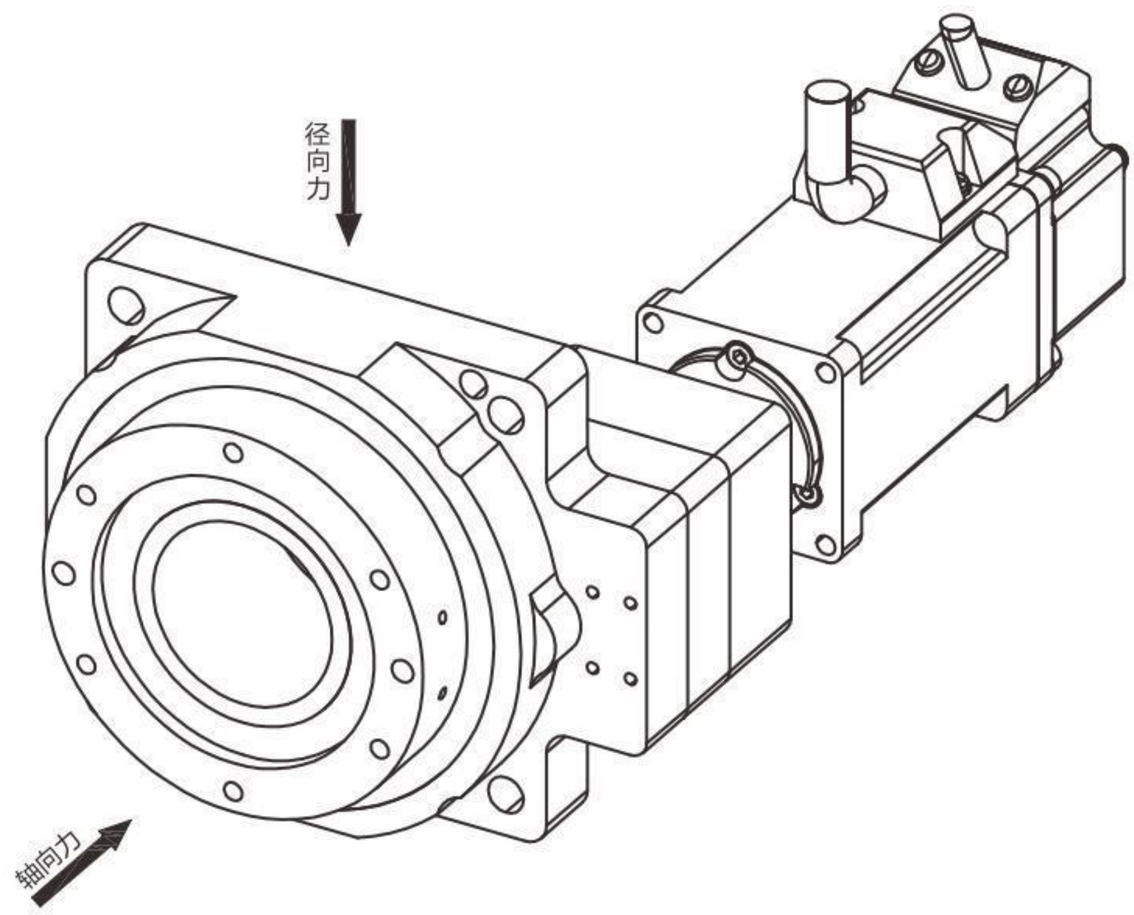


*1、减速比i=$N_{in}$/$N_{out}$(输入转速/输出转速)。
*2、减速机输出轴转速100r/min时，作用于减速机输出轴中点位置，作用方向垂直于输出轴，满足减速机寿命20000H时输出轴所能承受的最大径向作用力。
*3、可根据使用环境定制高/低温油脂。