中空旋转平台综合性能参数
Comprehensive performance parameters of hollow rotary platform

中空旋转平台型号说明 Model description of hollow rotary platform

VG PT 60 - L1 - 5 - P0 - 42 - T (8×25 30×3 4×3.5×45)

序列代号 | 输出法兰方形 | 规格 | 级数 | 减速比 | 精度等级 | 输入法兰规格 | 非标定制 | 电机输出安装尺寸

中空旋转平台外形尺寸图 Outline dimension drawing of hollow rotary platform

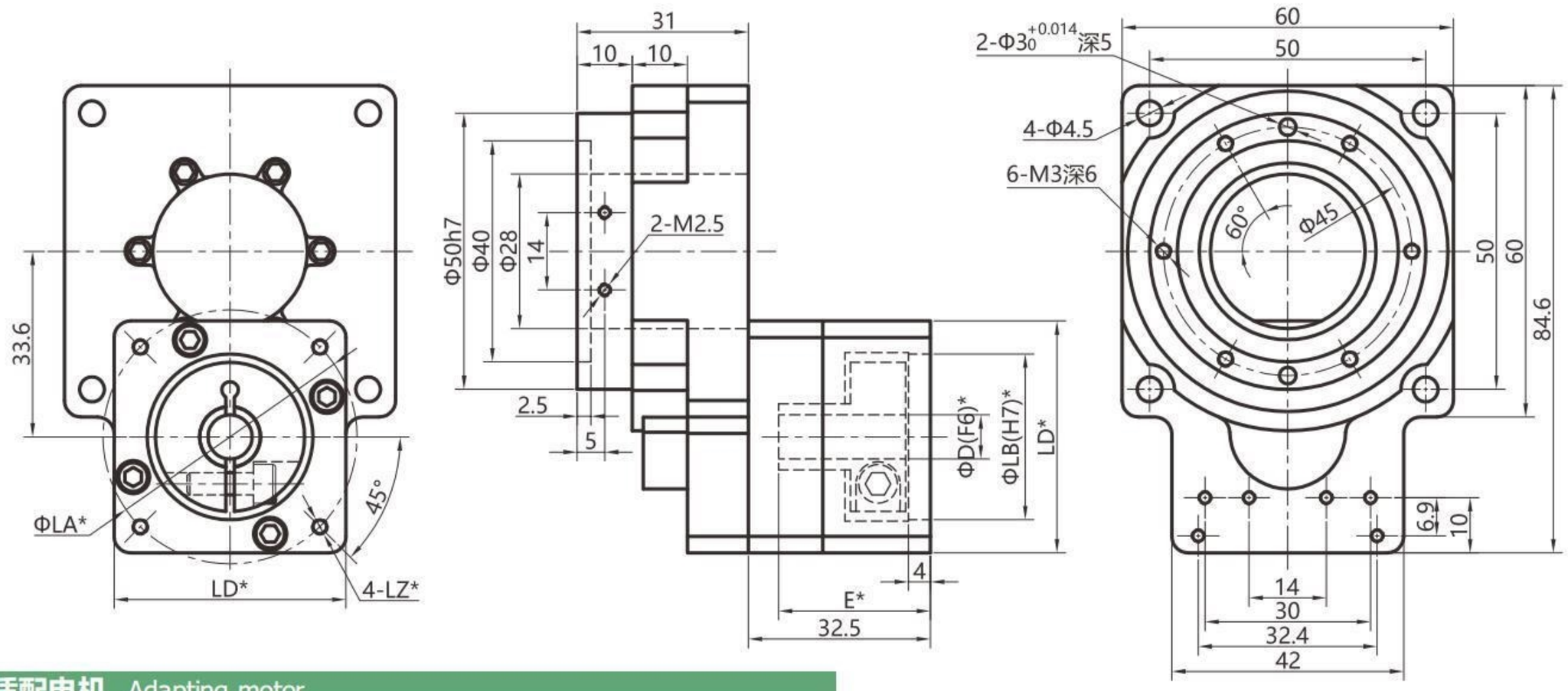

适配电机 Adapting motor

电机规格	ΦD	E	LB	LZ	LA	LD
100W伺服	Φ8	27.5	Φ30	4-M3	Φ45	42*42
	Φ8	27.5	Φ30	4-M4	Φ46	42*42
42步进	Φ5	27.5	Φ22	4-Φ3.5	Φ43.8(31*31)	42*42
57步进	Φ6.35/Φ8	27.5	Φ38.1	4-M4	Φ66.6(47.14*47.14)	57*57

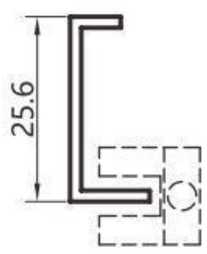

1、带*号的尺寸随安装的马达不同而存在差异。
2、60-42型号输入轴直径≤8mm,可选输入带键。

中空旋转平台参数 Hollow rotating platform parameters

内容	单位	数值
减速比 *1 Reduction ratio	i	5
承载轴承类型 MIT Art		交叉滚子轴承
容许扭矩 Allowable torque	Nm	10
容许惯性扭矩 Allowable inertia torque	Nm	20
最大倾覆力矩 Max i male kippmoment	Nm	137
最大容许径向力 *2 Max. radial force	N	1930
最大容许轴向力 Max. axial force	N	1930
回程侧隙 Backlash	P0 arcmin	≤1(±0.5)
额定输入转速 Rated input speed	rpm	2000
最大输入转速 Max. input speed	rpm	3000
满载效率 Maximum efficiency	%	95%
工作温度 Working temperature	℃	-25°~ +90°
旋转平台端面跳动 Face runout of rotary platform	mm	↗ 0.01
旋转平台径向跳动 Radial runout of rotary platform	mm	↗ 0.01
设计承重 Design bearing	kg	15
润滑方式 *3 Lubrication		长效润滑 Life lubrication
防护等级 Degree of protection	IP	IP50
寿命 Iifetime	h	20000
噪音 Noise	dB	≤65
重量 Weight	kg	0.54

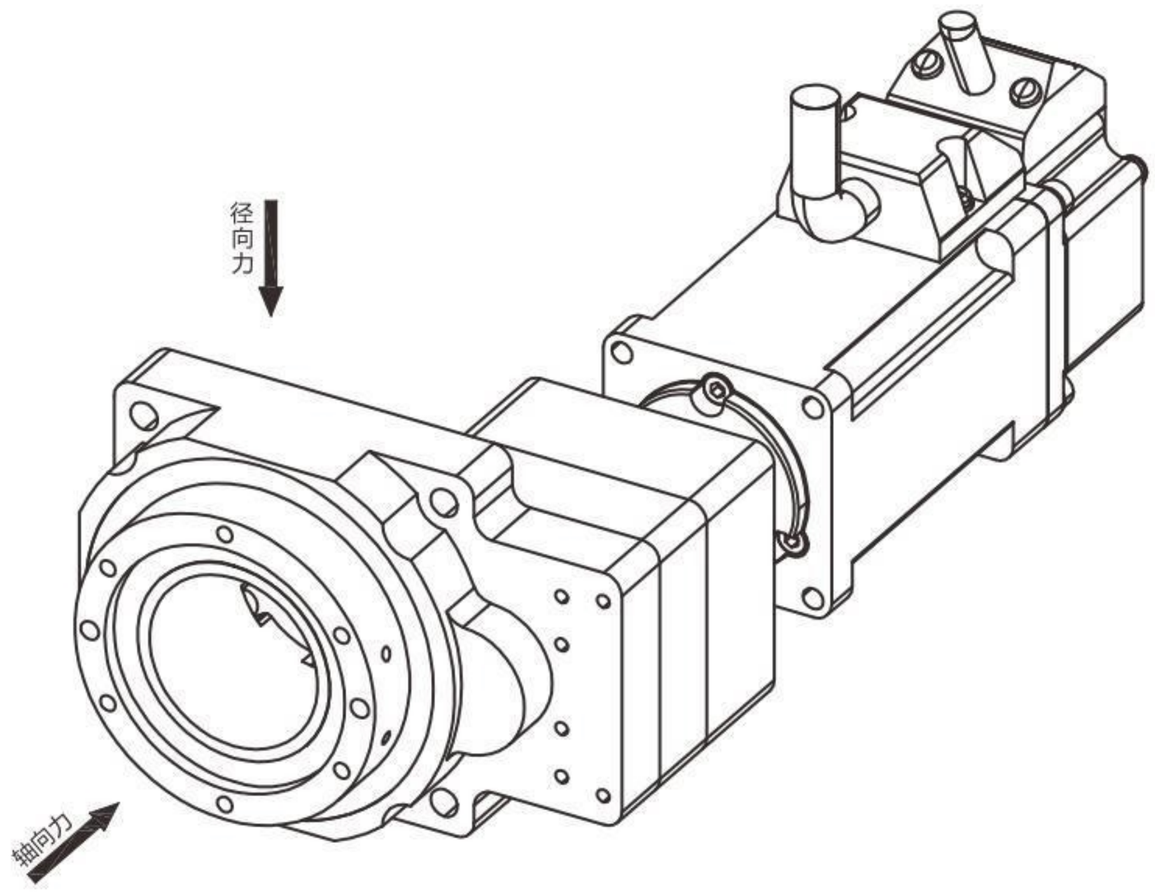

*1、减速比i=N_{in}/N_{out}(输入转速/输出转速)。
*2、减速机输出轴转速100r/min时，作用于减速机输出轴中点位置，作用方向垂直于输出轴，满足减速机寿命20000H时输出轴所能承受的最大径向作用力。
*3、可根据使用环境定制高/低温油脂。