精密行星减速机综合性能参数
Comprehensine performance parameters of precision planetary reducer

减速机型号说明 Reducer model description

VGZ E K 160- L1 - 3 - P2 - T (35×79 114.3×3 4×13.5×200)

序列代号 | 输出法兰方式 | 输出轴方式 | 规格 | 级数 | 减速比 | 精度等级 | 非标定制 | 电机输出安装尺寸

减速机外形尺寸图 Dimensions of the reducer

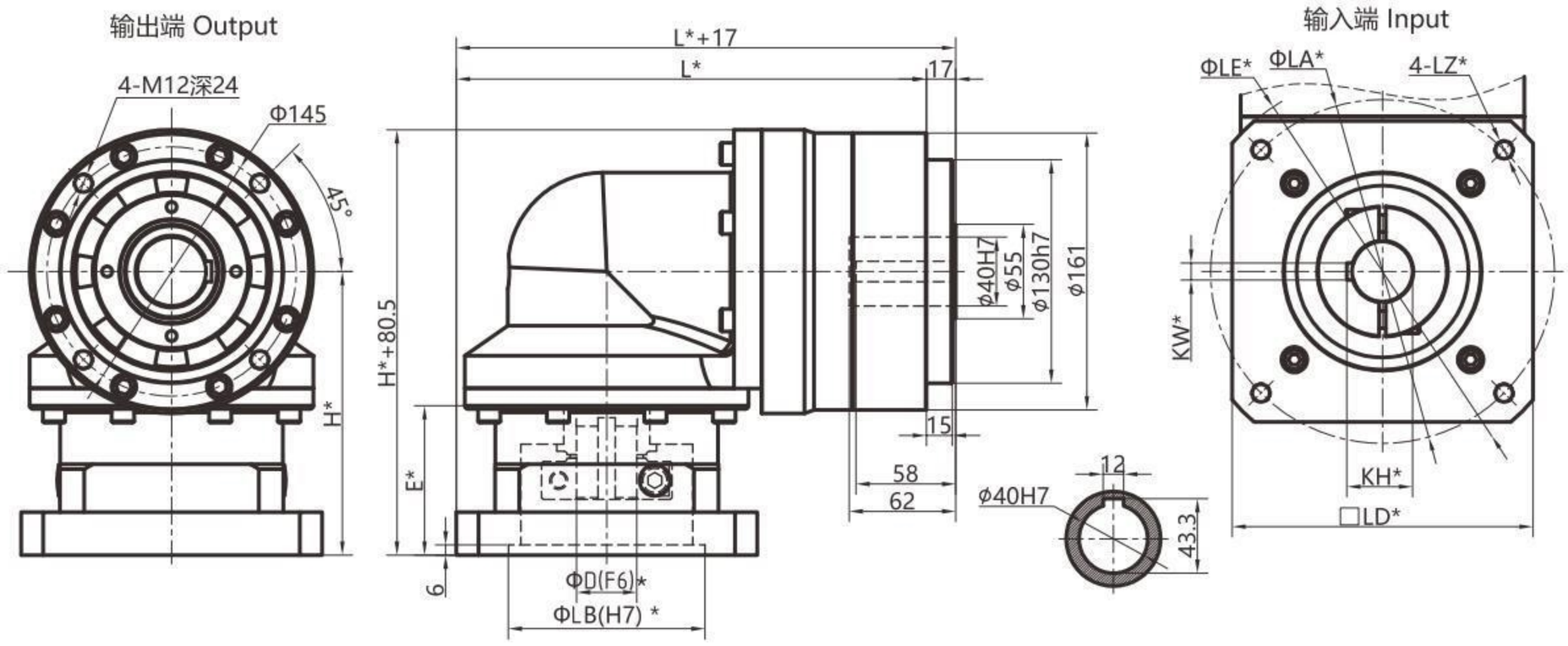

适配电机													
电机规格	ΦD	E	LB	LZ	LA	LE	LD	KW	KH	H	L 单级	L 双级	L 三级
1500W伺服	Φ22	62	Φ110	4-M8	Φ145	Φ165	130*130	-	-	140	268.5	313	357.5
2000W伺服	Φ32	62	Φ130	4-M10	Φ165	Φ190	140*140	10	35.3	140	268.5	313	357.5
	Φ35	87	Φ114.3	4-M12	Φ200	Φ230	175*175	10	38.3	165	273.35	318	362.5
7500W伺服	Φ38	87	Φ180	4-M12	Φ215	Φ230	190*190	10	41.3	165	281	325.5	370
	Φ42	117	Φ114.3	4-M12	Φ200	Φ230	175*175	12	45.3	195	273.5	318	362.5

孔输出方式	
K (单键孔)	T (定制孔)
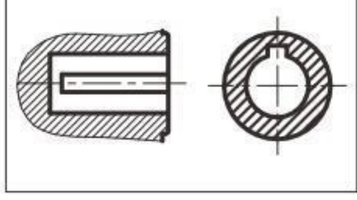	根据客户要求定制 According to customers

1、带*号的尺寸随安装的马达不同而存在差异。
2、160拐角型输入轴直径≤42mm,可选输入带键。
3、160型号输出孔直径≤45mm。

减速比 Reduction ratio

级数	单级					双级						三级							
减速比 Ratio *1	i 推荐							16	25	32	56	80	100	125	160	200	256	320	512
		3	4	5	8	12	15	20	40		64					280		400	
额定输出扭矩 TN Nominal torpue TN	Nm	310	605	420	270	680	460	680	460	680	310	900	900	580	900	580	900	580	400

减速机参数 Reducer parameters

内容	单位	单级	双级	三级
最大加速力矩 Maximum acceleratiom torque	Nm	1.6倍额定扭矩 1.6times rated torpue		
故障停止扭矩 $_{2N}$ Max.output torque T $_{2N}$	Nm	2.0倍额定扭矩 2.0times rated torpue		
回程侧隙 Backlash	P2 arcmin	≤10	≤12	≤14
额定输入转速 Rated input speed	rpm	2500		
最大输入转速 Max. input speed	rpm	4500		
最大容许径向力 *2 Max. radial force	N	10000	12200	20000
最大容许轴向力 Max. axial force	N	16000	21000	36000
满载效率 Maximum efficiency	%	94%	92%	88%
使用环境温度 Use of temperature	℃	-15° ~ +40°		
工作温度 Working temperature	℃	-25° ~ +90°		
寿命 Iifetime	h	20000		
润滑方式 *3 Lubrication		长效润滑 Life lubrication		
防护等级 Degree of protection	IP	IP65		
噪音 Noise	dB	≤65		
重量 Weight	kg	≈19.0	≈25.0	≈31.0

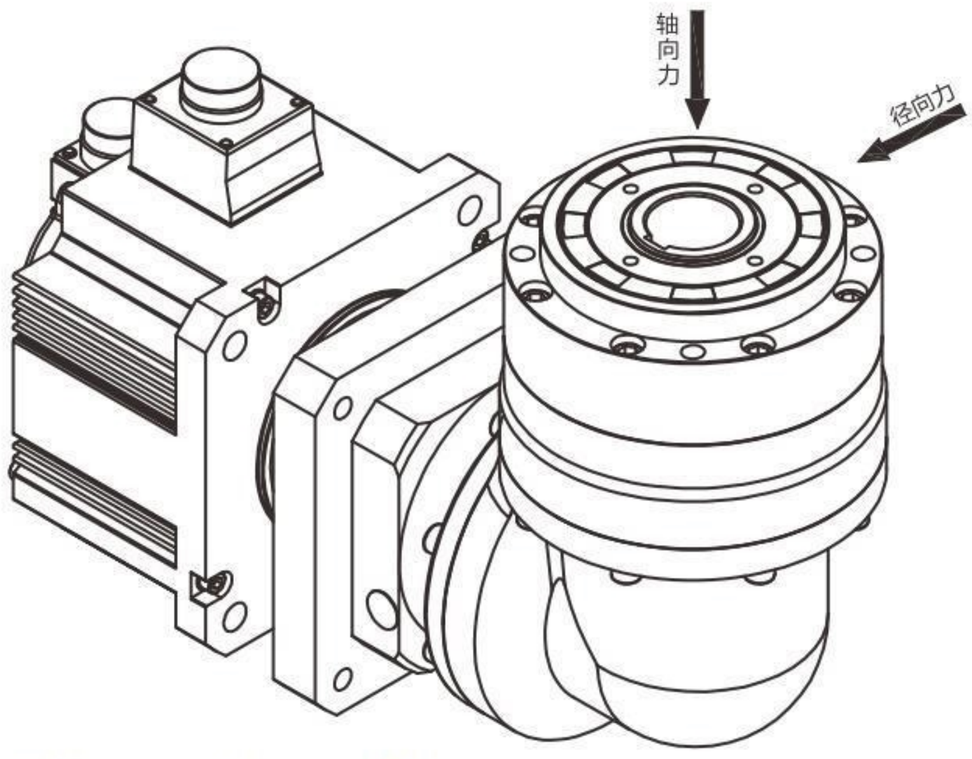

*1、减速比i=N_{in}/N_{out}(输入转速/输出转速)。
*2、减速机输出轴转速100r/min时，作用于减速机输出轴中点位置，作用方向垂直于输出轴，满足减速机寿命20000H时输出轴所能承受的最大径向作用力。
*3、可根据使用环境定制高/低温油脂。