减速机型号说明 Reducer model description

VD X 140- L1 - 3 - S - P1 - T (35×79 114.3×3 4×13.5×200)

序列代号 | 输出法兰方形 | 规格 | 级数 | 减速比 | 输出轴方式 | 精度等级 | 非标定制 | 电机输出安装尺寸

减速机外形尺寸图 Dimensions of the reducer

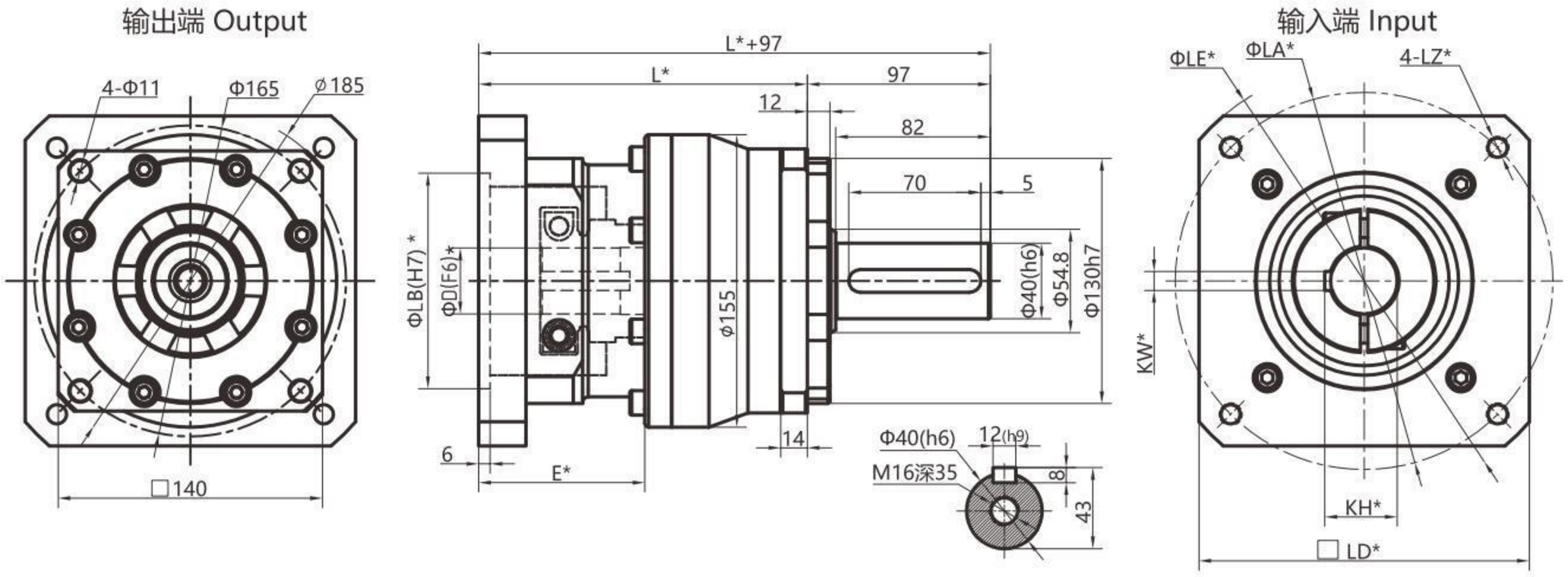

适配电机											
电机规格	ΦD	E	LB	LZ	LA	LE	LD	KW	KH	L	
										单级	双级
1500W伺服	Φ22	63	Φ110	4-M8	Φ145	Φ165	130*130	-	-	149	188.5
2000W伺服	Φ35	88	Φ114.3	4-M12	Φ200	Φ230	175*175	10	38.3	174	213.5
7500W伺服	Φ38	88	Φ180	4-M12	Φ215	Φ230	190*190	10	41.3	174	213.5
	Φ42	118	Φ114.3	4-M12	Φ200	Φ230	175*175	12	45.3	204	243.5

实心轴输出方式		
S (单键轴)	S1 (光轴)	T (定制轴)
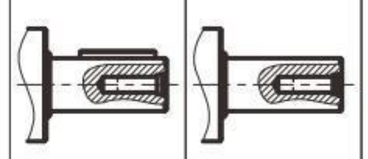		根据客户要求定制 According to customers

1、带*号的尺寸随安装的马达不同而存在差异。
2、140型号输入轴直径≤42mm,可选输入带键。
3、140型号输出轴直径≤55mm。

减速比 Reduction ratio

级数		单级					双级							
减速比 Ratio *1	i 推荐						12	16	25		35			
		3	4	5	7	10	15	20	28		40	50	70	
	i 不推荐									30				100
额定输出扭矩 TN Nominal torpue TN	Nm	450	650	650	495	450	650	650	650	450	650	650	490	450

减速机参数 Reducer parameters

内容	单位	单级	双级
最大加速力矩 Maximum acceleratiom torque	Nm	2.0倍额定扭矩 2.0times rated torpue	
故障停止扭矩 $_{2N}$ Max.output torque T $_{2N}$	Nm	3.0倍额定扭矩 3.0times rated torpue	
回程侧隙 Backlash	P2 arcmin	≤3	≤5
额定输入转速 Rated input speed	rpm	2000	
最大输入转速 Max. input speed	rpm	4000	
最大容许径向力 *2 Max. radial force	N	9100	8200
最大容许轴向力 Max. axial force	N	9100	8200
满载效率 Maximum efficiency	%	95%	93%
使用环境温度 Use of temperature	℃	-15° ~ +40°	
工作温度 Working temperature	℃	-25° ~ +90°	
寿命 Iifetime	h	20000	
润滑方式 *3 Lubrication		长效润滑 Life lubrication	
防护等级 Degree of protection	IP	IP65	
噪音 Noise	dB	≤65	
重量 Weight	kg	≈17.5	≈24

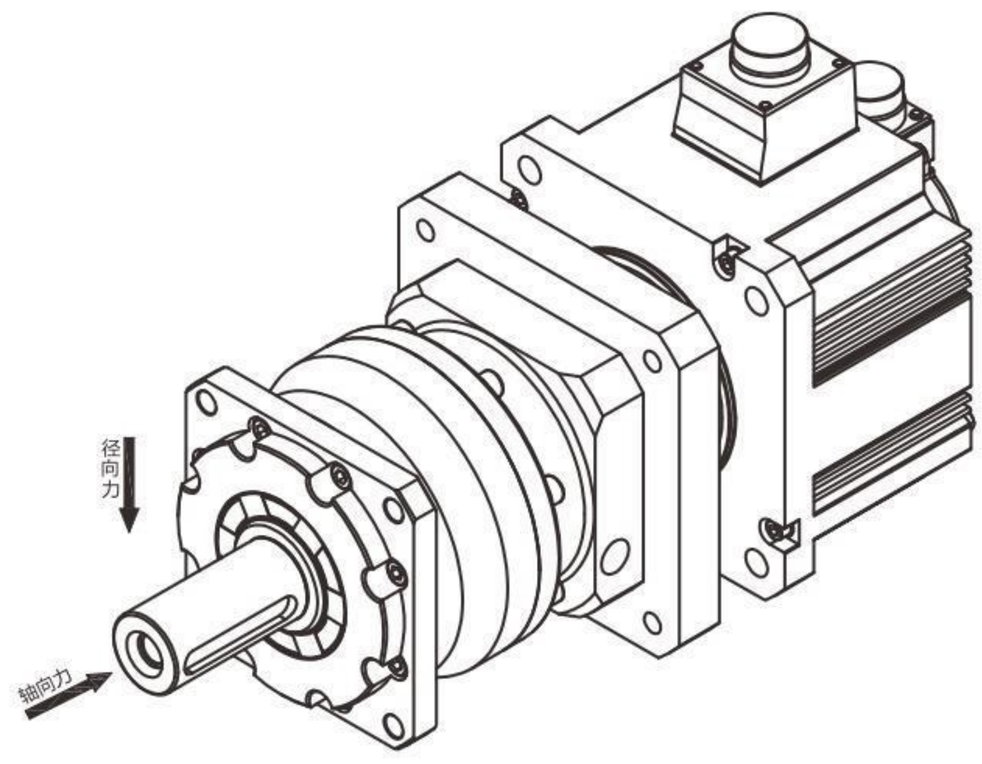

*1、减速比i=N_{in}/N_{out}(输入转速/输出转速)。
*2、减速机输出轴转速100r/min时，作用于减速机输出轴中点位置，作用方向垂直于输出轴，满足减速机寿命20000H时输出轴所能承受的最大径向作用力。
*3、可根据使用环境定制高/低温油脂。